Drop Arm Barrier Wiring Diagram

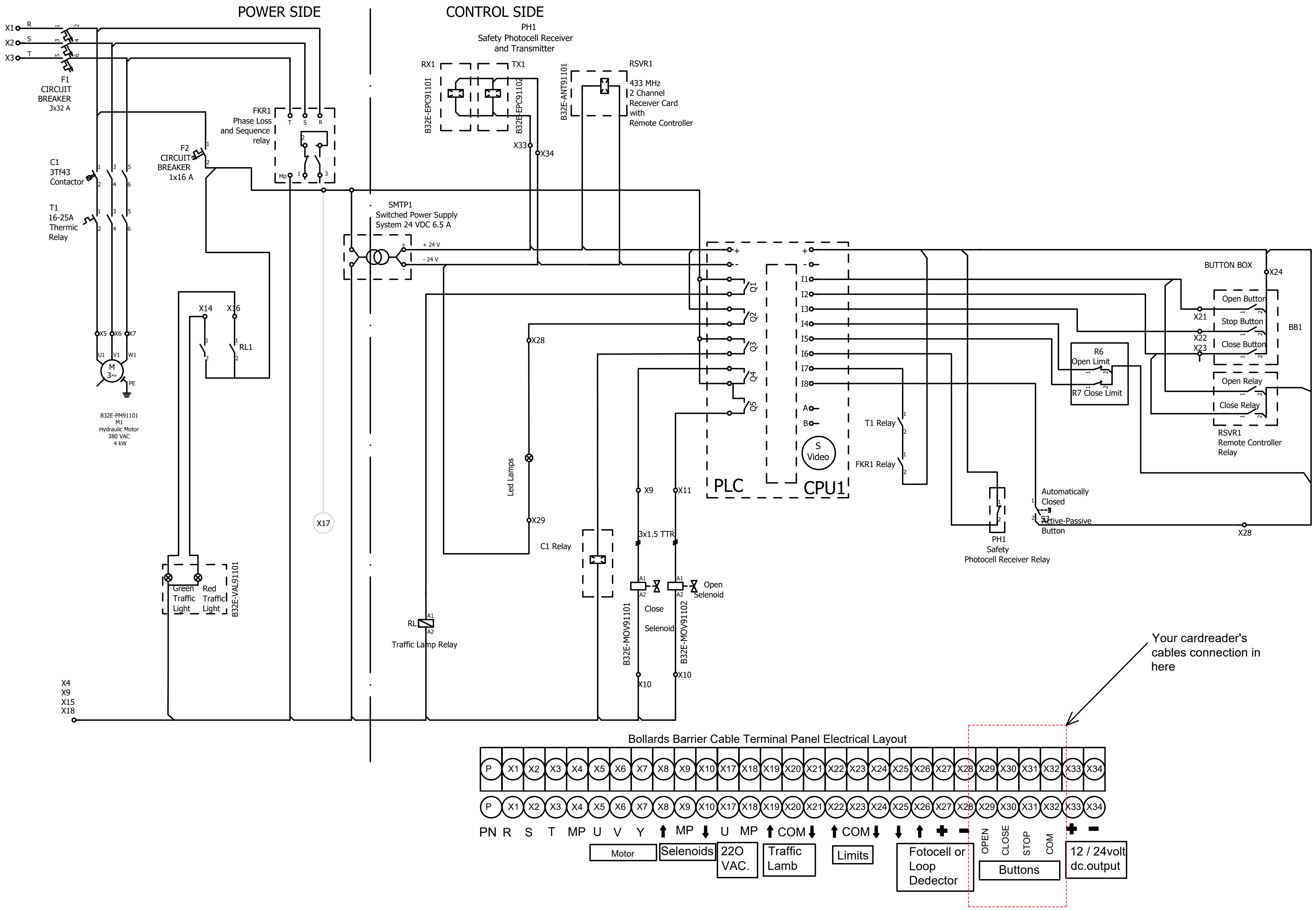

						TARIH	ISIM	IMZA					TAR?H	?S?M	?MZA
					ÇIZEN	29.04.2022	Serhat TASKIRAN		MADOORS SYSTEM	ELECTRICAL CONNETION	KA?IT FORMU A3	KONTROL1			
					TASARIM	29.04.2022	Serhat TASKIRAN				ÖLÇEK 1/1	KONTROL2			
.	.	.	.	.	KONTROL	29.04.2022	Serhat TASKIRAN			DROP ARM BARRIER WIRING DIAGRAM	?? NO	ONAY			
.		DE???MELER	YAPAN	?MZA	TAR?H	ONAY	29.04.2022	Serhat TASKIRAN			PAFTA NO:			Sayfa	1
ARS?V REV. NO.					YÜKLEN?C? PAFTA NO									Toplam Sayfa	3